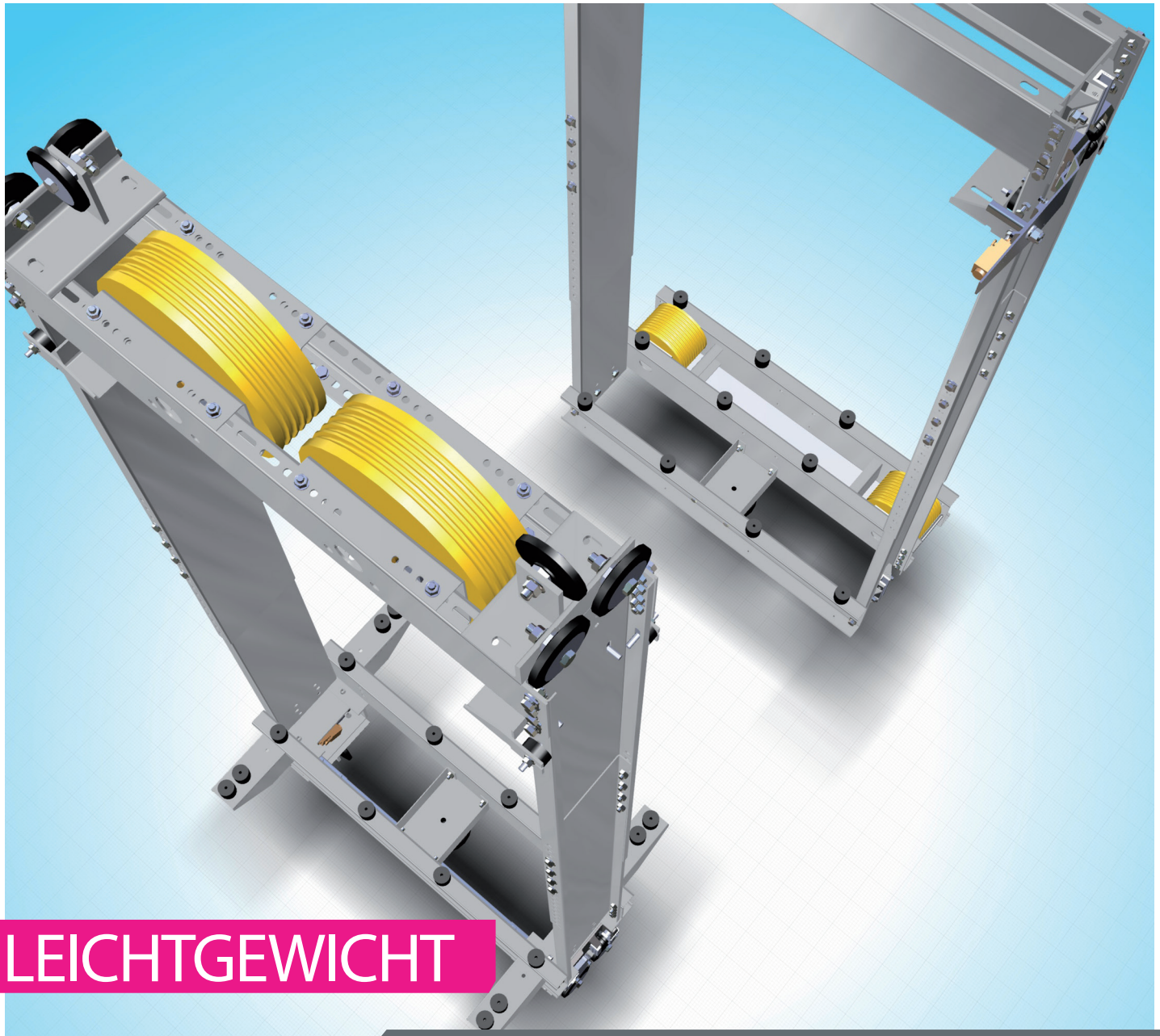

LEICHTGEWICHT

FAHRKORBRAHMENTYPCF

SLC

FAHRKORBRAHMEN

TYP CF

MODULAR,LEICHT,MONTAGEFREUNDLICH

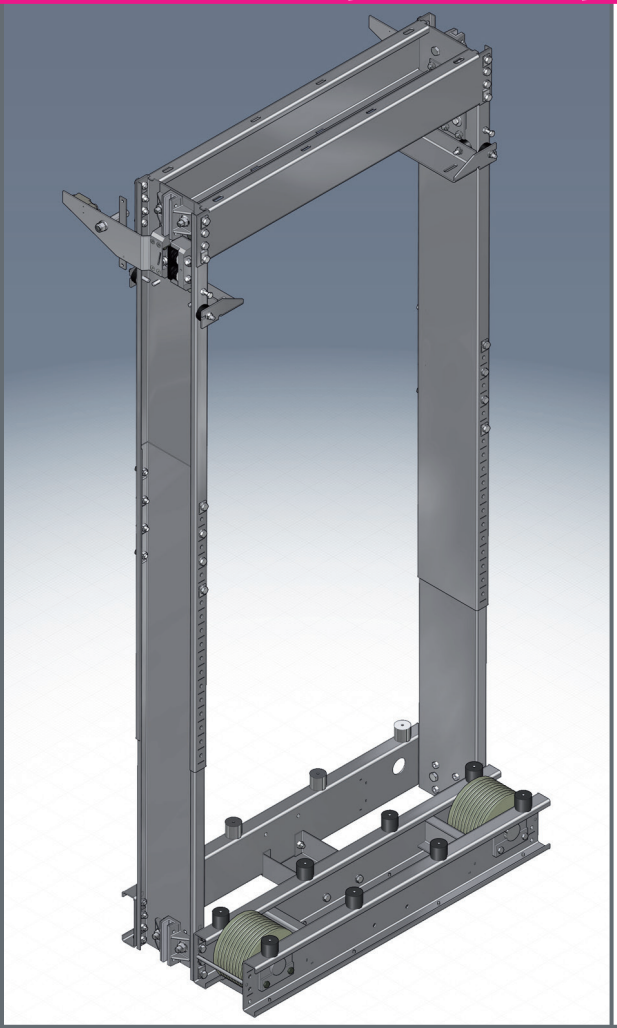

- Für alle Aufzüge nach EN 81
- Gewichts- und raumsparende Stahlblechkonstruktion für maschinenraum lose Personen- und Lastenaufzüge sowie konventionelle Antriebskonzepte mit Maschinenraum
- Schafft Gewichtsreserven für Kabinenausstattungen mit Steinboden,
  Verglasung und Glastüren
  - Fangrahmengewicht inklusive Fangvorrichtung SG ca. 160 kg (bei CF sm630)
  - Stichmaß: Kabinenbreite + 63 mm
  - Grubentiefe < 500 mm
- Minimierung der erforderlichen Schachtkopfhöhe (mit Zusatzmaßnahmen)
  bei TH = 2.000 mm und KH = 2.100 mm:
  1,0 m/s: 2.750 mm bzw. 1,6 m/s: 3.000 mm
- Besonders montagefreundlich (Einmann-Montage):
  - Einzelgewichte max. 40 kg, vollständig schraubbar
  - Schlitze / Laschen zur Positionierung der Verbindungselemente
  - vormontierte Unterbaugruppen
- Formschlüssige Verbindungselemente sorgen für zusätzliche Stabilisierung im Extremfall (Fang)
- Modularer Aufbau (Einzelkomponenten wie Führungen, Fangvorrichtungen, etc. frei wählbar)
- Vibrationsisolierte Kabinenanschlüsse für höchsten Fahrkomfort
- Nenngeschwindigkeit bis 1,6 m/s
- Schienenkopfdicke 5 bis 16 mm
- Fangrahmenhöhe im 50 mm Raster um ingesamt 1.000 mm verstellbar

LIEFERUMFANG

- Fahrkorbbodenaufnahme und Fahrkorbdach-halterung
- Pufferplatte
- Bremsfangvorrichtung ein- oder beidseitig wirkend mit Auslösegestänge, Baureihen SG oder BF optimal integriert (Rollensperrfangvorrichtung, Typ RF optional)
- Fangschalter
- Konsole für Seilaufhängung oben mit Seilschlössern (bei Aufhängung 1:1)
- Umlenkrollen über oder unter dem Fahrkorb
  (bei Aufhängung 2:1)

ZUBEHÖR

- Rollenführungen oder Gleitführungen mit Schmierapparat
- Aufsetzpuffer
- Lastwiegeeinrichtung
- Schlaffseilüberwachung (bei Aufhängung 2:1)
- Geschwindigkeitsbegrenzer mit Zubehör
- Antriebs- und Reglerseile
- Führungsschienen mit Befestigungsbügeln und Lasche
- Hängekabelhalter, Ausgleichsketten-, Ausgleichsseilbefestigung

PRODUKTAUSWAHL

Fahrkorbrahmen Typ		CF sm630	CF sm1000	CF sm1600
Blechprofile		x	x	x
Fahrkorb-isolation	ohne	x	x	x
	Schwingmetall Puffer Typ A oder B	x	x	x
Auf-hängung	1:1	x	x	x
	2:1, 1 Rolle oben	x	x	x
	2:1, 2 Rollen oben	x	x	x
	2:1, reitend	x	x	x
Seilrollen	D240 Kunststoff	x	x	
	D320 Kunststoff	(x)	x	x
	D320 Stahl	(x)	x	x
	D400 Kunststoff	(x)	x	x
	D400 Stahl	(x)	x	x
	D520 Stahl		x	x
		(x) nicht mit reitendem Fahrkorb		
KB [mm]	variabel	700 - 1.100	900 - 1.600	1.200 - 1.800
KH [mm]	50mm-Schritte	2.000 - 2.300	2.000 - 2.300	2.000 - 2.300
KH [mm]	variabel			
Nenngeschwindigkeit bis [m/s]		1,6	1,6	1,6
Nennlast [kg]		630	1.000	1.600
Fangmasse		2.500	2.800	4.016
Fangvorrich-tung	SG	x	x	
	BF	x	x	x
AbstandSchie-ne/Reglerseil	SG	200 - 300	200 - 300	
	BF	250 - 350	300 - 400	300 - 400
Rollenführung	125	x	x	x
	200	x	x	x
Gleit-führung	ETN HSM 140	x	x	x
	ETN WSM 140	x	x	x
	ETN Kugelgelenk	x	x	x
	ETN FK-ST4	x	x	x
	ETN FK-AL4	x	x	x
	ETN RFGK2	x	x	x
Version reduzierte Schachtgrube		x	x	x

CF sm630 Fahrkorbrahmen Car Frame Blechkonstruktion sheet-metal 630 kg

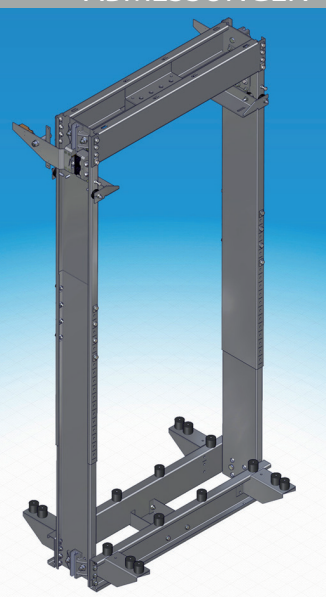

CF sm mit SG
Gleitführung

CF sm
AUFHÄNGUNG 1:1

TYP	RH	RB	RT	C/2	D	E	G	H
CF sm630	2.000.-.3.000	max. 1.200	800	50	225	FV unten: 330 FV integ-riert: 390	350	300
CF sm1000	2.000.-.3.000	max. 1.500						
CF sm1600	2.000.-.3.000	max. 1.600						

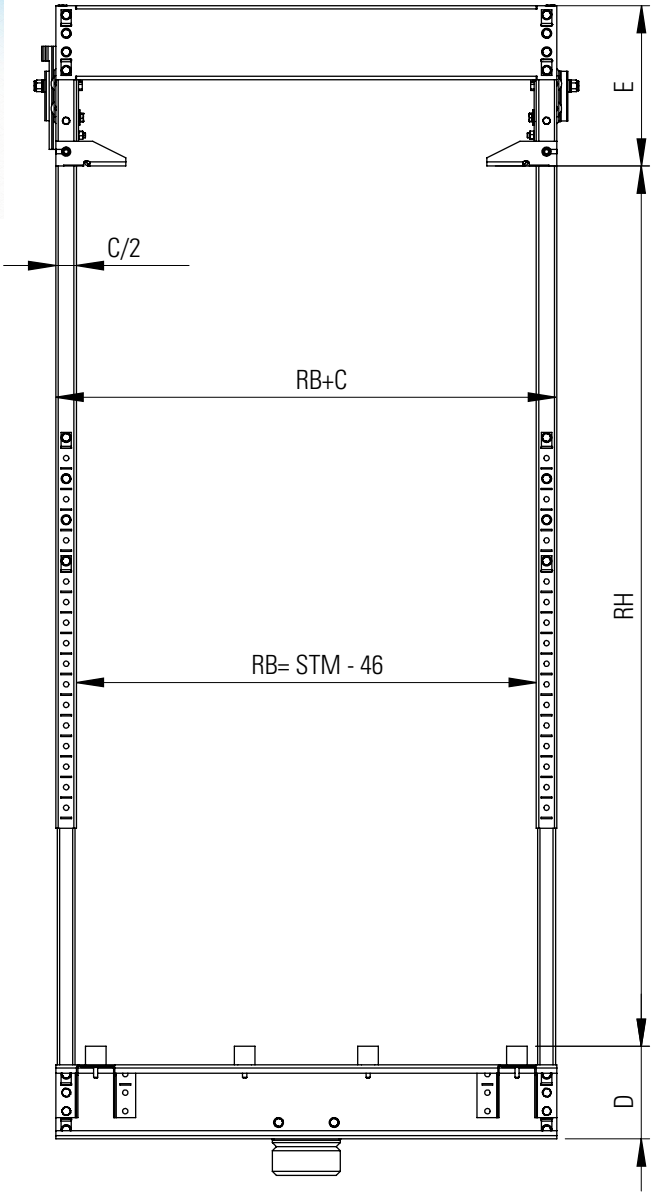

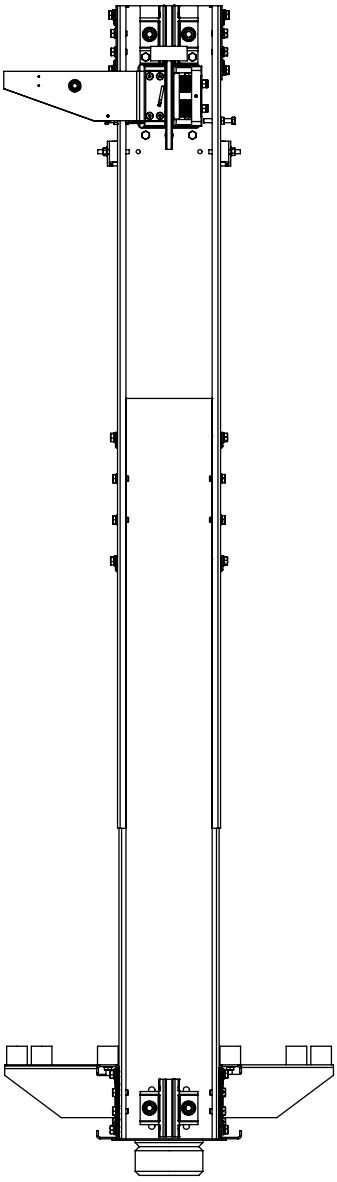

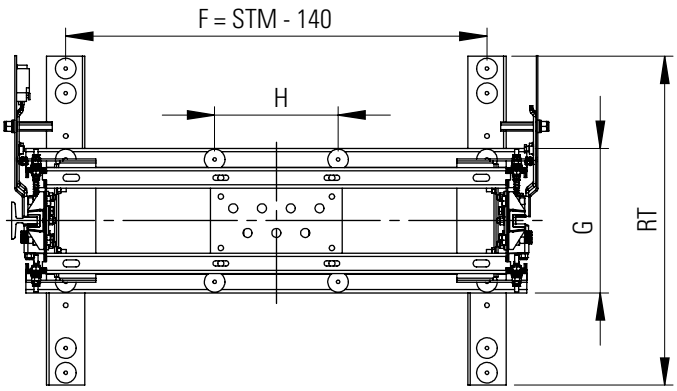

STM	Führungsschienen-Stichmasss
RH	Gesamthöhe des Fahrkorbs
RB	Fahrkorb aussen
RB+C	Rahmen aussen
RT	Rahmentiefe

ABMESSUNGEN

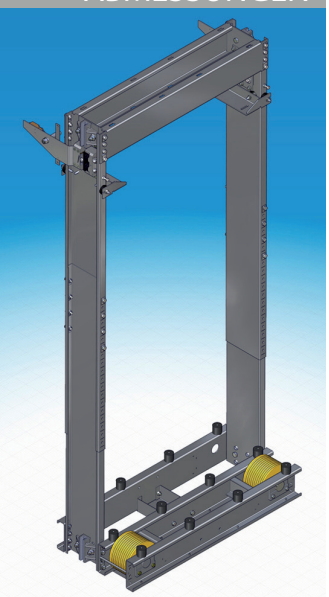

CF sm reitend
mit SG, Gleitführung

CF sm REITEND (ROLLEN UNTEN)
AUFHÄNGUNG 2:1

TYP	RH	RB	RT	C/2	D	E	G	H
CF sm630	2.000.-.3.000	max. 1.200	556	50	225	FV unten: 330 FV integ-	350	300
CF sm1000	2.000.-.3.000	max. 1.500						
CF sm1600	auf Anfrage							

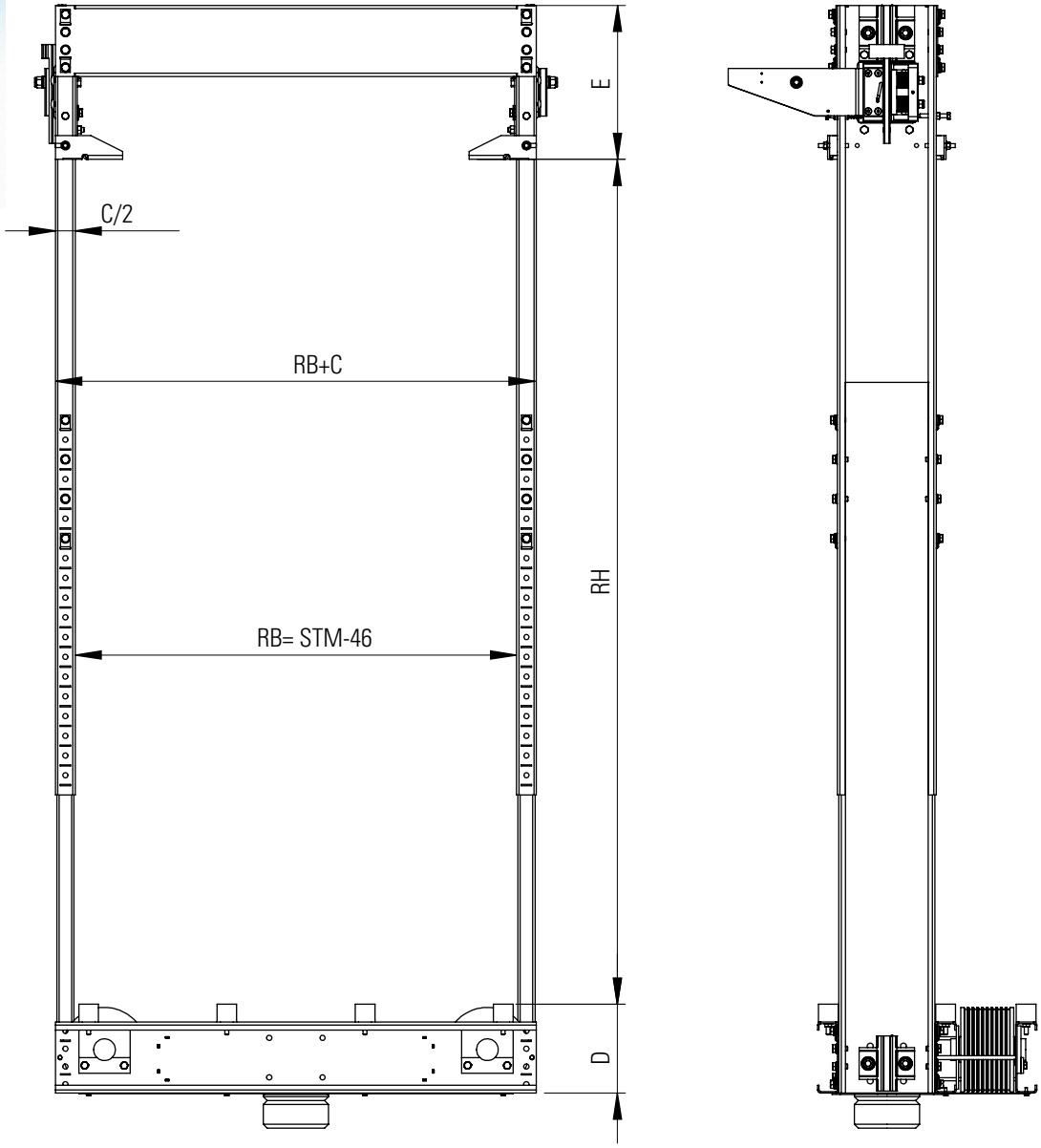

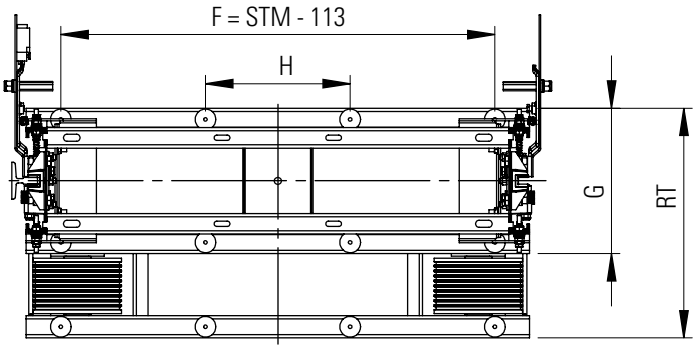

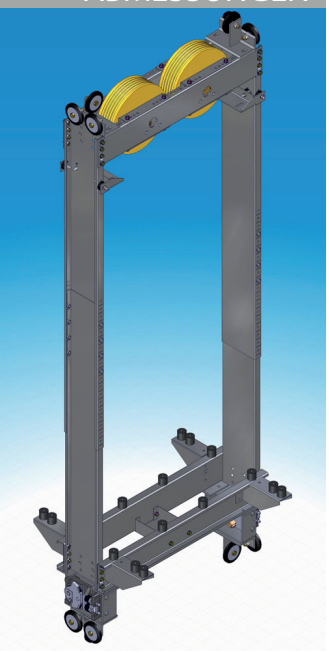

CF sm 2 Rollen oben
mit BF, Rollenführung

CF sm ROLLEN OBEN
AUFHÄNGUNG 2:1

TYP	RH	RB	RT	C/2	D	E	G	H
CF sm630	2.000.-.3.000	max. 1.200	800	50	225	330 (Rolle<= 400mm)	350	300
CF sm1000	2.000.-.3.000	max. 1.500						
CF sm1600	2.000.-.3.000	max. 1.600						

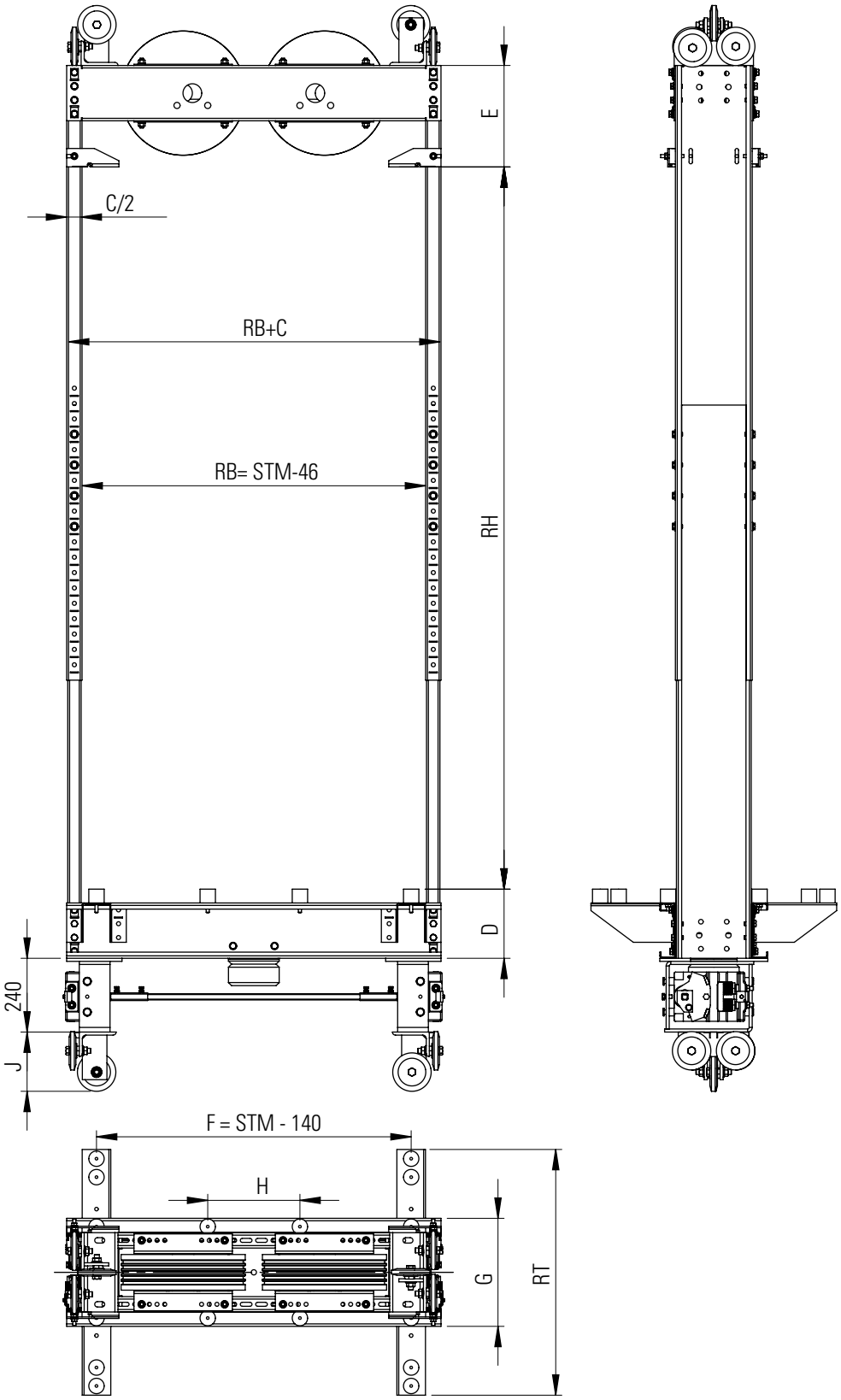

DETAILS CF sm

SG in Fangrahmen integriert
mit Gleitführung

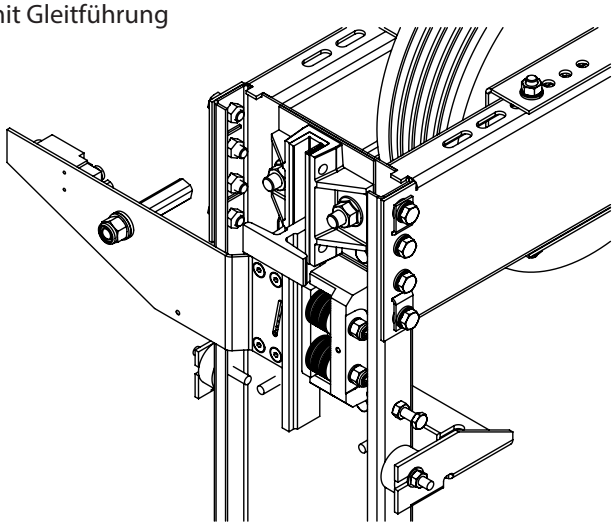

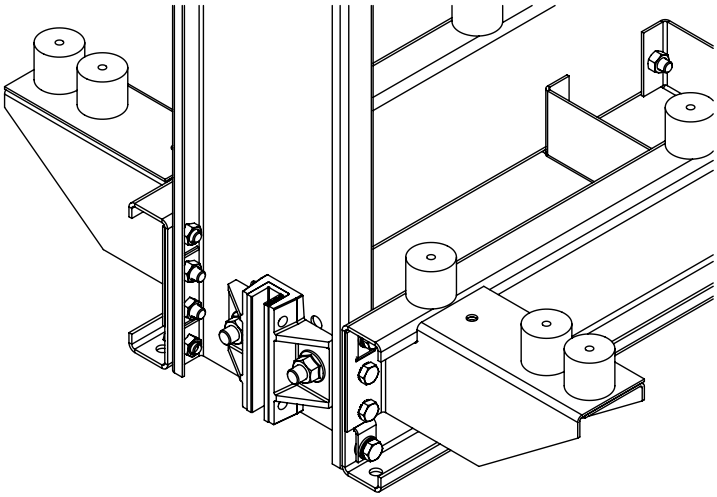

SG unter dem Fahrkorb
mit Gleitführung

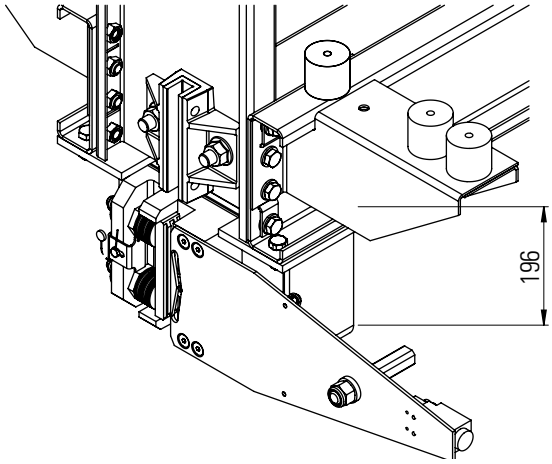

BF unten montiert
mit Rollenführung

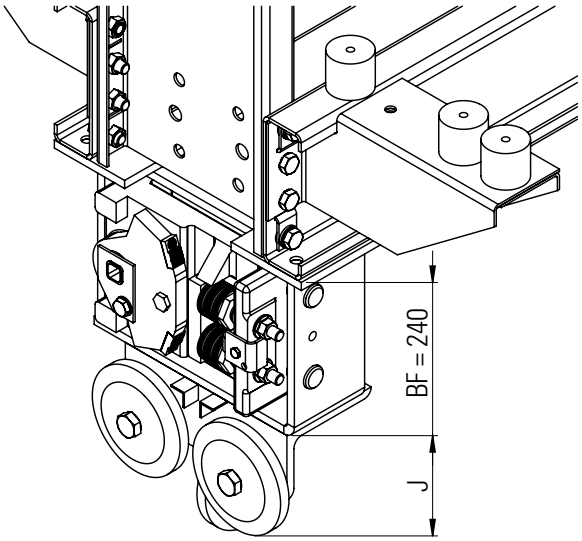

BF in Fangrahmen integriert
mit Gleitführung

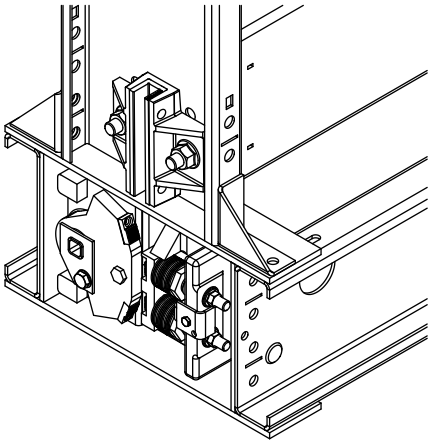

FANGVORRICHTUNG TYP SG

- Bremsfangvorrichtung ein- oder zweiseitig wirkend
- Kleine, kompakte Bauform
- Minimaler Platzbedarf zwischen Führungsschienenkopf und Rahmenanbau: 17,5 mm (2 mm Luft)
- Gleichmäßige Verzögerung durch langen Federweg der Tellerfedern
- Geringe Kräfte zum Lösen des Fahrkorbs aus dem Fang
- Vielfältige Auslösemöglichkeiten der Fangvorrichtung
- Verhinderung einer unbeabsichtigten Auslösung durch separate Sicherung der Fangrolle
- Fangvorrichtung ohne Auslösegestänge baumustergeprüft, dies ermöglicht flexiblen Einbau
- Zahlreiche Zusatzteile
- Mindestlaufflächenbreite 19 mm

FANGVORRICHTUNG TYP BF

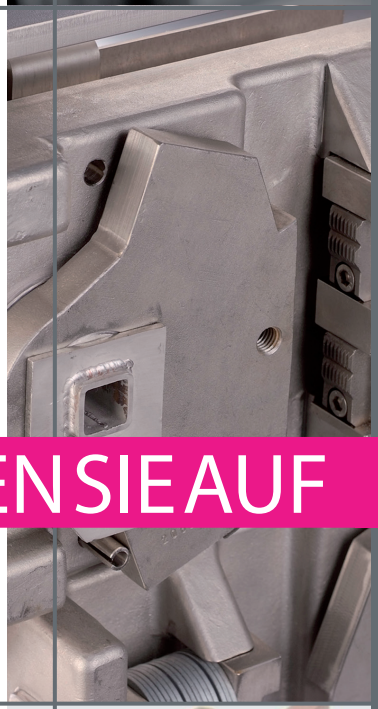

- Bremsfangvorrichtung ein- oder zweiseitig wirkend
- Ein standardisiertes Anschlussmaß, erweiterbar nach dem Baukastenprinzip
- Zwischenbleche am Bremsbacken ermöglichen zusätzlich eine Feineinstellung vor Ort
- Extrem hohe Verschleißfestigkeit durch Einsatz von Hartmetall-Sinterbacken
- Bremsbacken austauschbar
- Bremskraft für Fang nach unten und oben kann unabhängig voneinander stufenlos eingestellt werden
- Leichtes Lösen aus dem Fang durch außermittige Anordnung der Bremsorgane
- Fangvorrichtung ist ohne Gehäuse baumustergeprüft, dies ermöglicht flexible Einbaumöglichkeiten
- Vielfältige Auslösevarianten
- Zahlreiche Zusatzteile
- Mindestlaufflächenbreite 28 mm
- Schienenkopfdicke 9 - 16 mm

WIR FANGEN SIE AUF

GESCHWINDIGKEITSBEGRENZER HJ 200

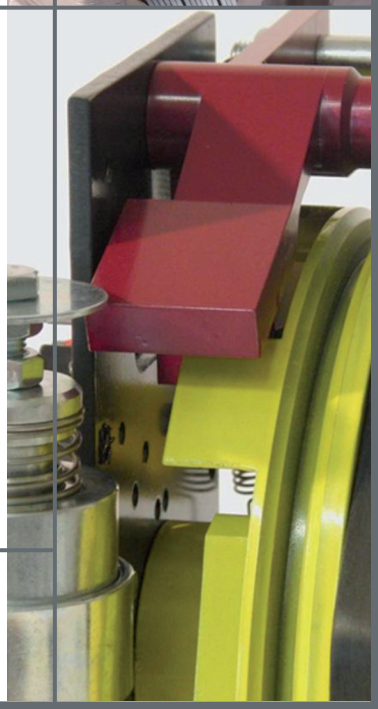

- Geringe Abmessungen
- Großer Einsatzbereich
- Wartungsfreie Kugellager
- ruhiger, leiser Lauf durch patentiertes Pendel
- Modulare Konstruktion ermöglicht flexible und eingeständige Nachrüstung
- Absinkverhinderung kann als Fernauslösung verwendet werden
- Schnelles Ansprechverhalten aufgrund großer Anzahl von Fangpositionen
- Zahlreiches Zubehör, z.B. Drehgeberanbau, Notendabschaltung, Absinkverhinderung etc.
- Seildurchmesser 6,5 - 8,0 mm

WEITERE INFOS

- Technische Details finden Sie in unserer Produktbroschüre „Fangvorrichtungen von SLC“

Technische Änderungen vorbehalten.

AUF

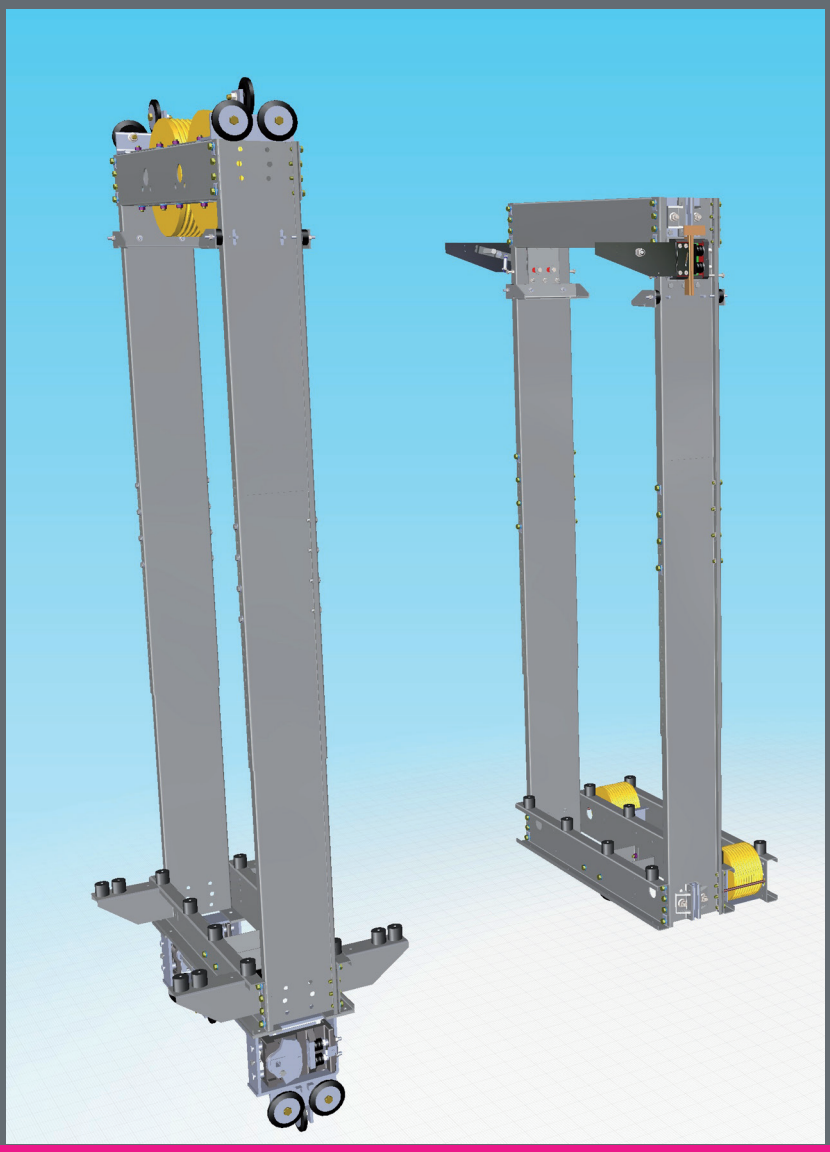

WWW.SLC-LIFTCO.COM

Sautter Lift Components GmbH
Remsstrasse 2
70806 Kornwestheim I Germany
www.slc-lftco.com

Telefon: +49 (0)7154.9996-0
Fax: +49 (0)7154.9996-501
info@slc-liftco.com